# マルチスリット側溝　R　I型　300用

## 蓋　平面図

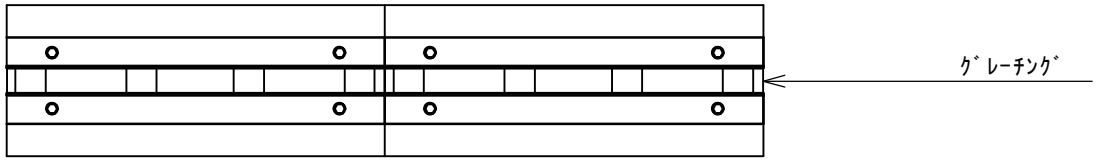


## 蓋　側面図

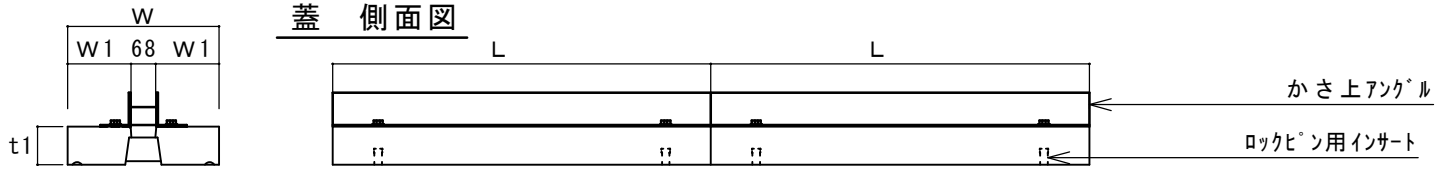


## 本体　側面図

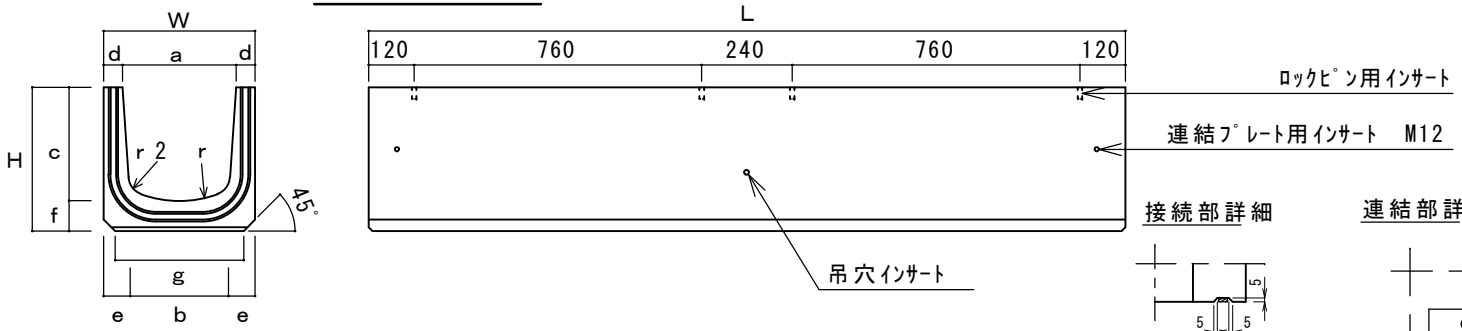


### 接続部詳細

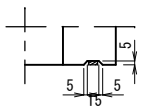


### 連結部詳細

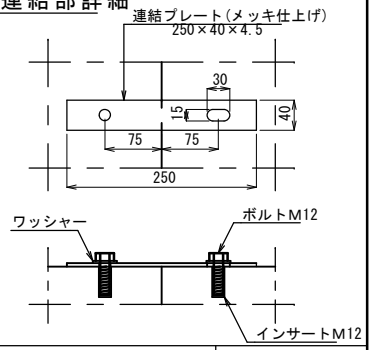


| 呼び名 | | 寸法 W | H | a | b | c | d | e | f | g | r | r 2 | L | 参考重量（kg） |
|---|---|---|---|---|---|---|---|---|---|---|---|---|---|---|
| 本体 | 300*300 | 400 | 380 | 300 | 260 | 300 | 50 | 70 | 80 | 340 | 300 | 50 | 2000 | 337 |
| | 300*400 | 400 | 480 | 300 | 260 | 400 | 50 | 70 | 80 | 340 | 300 | 50 | 2000 | 395 |
| | 300*500 | 400 | 580 | 300 | 240 | 500 | 50 | 80 | 80 | 340 | 300 | 50 | 2000 | 473 |
| | 300*600 | 400 | 680 | 300 | 240 | 600 | 50 | 80 | 80 | 340 | 300 | 50 | 2000 | 536 |

| 呼び名 | | 寸法 W | W1 | t1 | | L | 参考重量（kg） |
|---|---|---|---|---|---|---|---|
| ふた | 300用 | 400 | 166 | 100 | | 1000 | 91 |
| | | | | | | | |
| | | | | | | | |

日本工業規格認定工場
株式会社　大成コンクリート

| 製品名 | ﾏﾙﾁｽﾘｯﾄ側溝　R　I型 | 設計条件 | T-25横断 | 作図日付 | H150830 | 寸法単位 | mm | 工場長 | IQC | 設計 | 製図 |
|---|---|---|---|---|---|---|---|---|---|---|---|
| 呼び名 | 300用 | 図面種別 | 承認図 | 図面番号 | | 尺度 | FREE | | | | |